V-ONE R.RR Evo.
ANOTHER DIMENSION TO NEW GP STAGE

名前	T.KITADE	温度	℃	エンジン	OS12TG (T)仕様	マフラー	OS T-1060 L52
日付	2/10/2013	湿度	%	ヘッドクリアランス	0.3 mm	燃料	COSMO20%
コース	BASK	グリップ	%	プラグ	OS P4	プロポ	M12

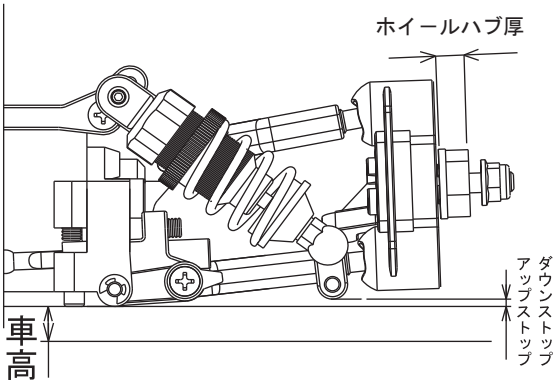

ダンパーポジション

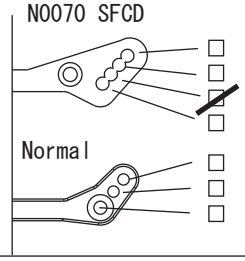

アッカーマン

セーバー

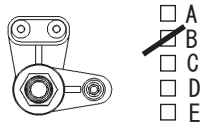

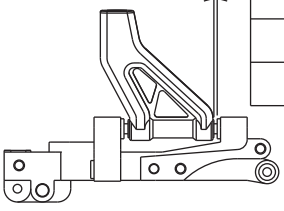

スペーサー	キャスター角
2mm	8.5°
1mm	10.5°
0mm	12.5°

ダンパー	N0070		
ダンパーオイル	300 350 400 450 500 550 600 700 800		
ブラダー	N0010		
ピストン	N0016 φ1.1×3		
スプリング	サーパント オレンジ mm		
キャスター角	2 mm		
ホイールハブ	N 5.2mm		
キャンバー角 0G/1G	左	0 0.5 1 1.5 2 2.5 3	
	右	0 0.5 1 1.5 2 2.5 3	
トー角	0		
フロント全幅	199 mm		
アップストップ	―― mm		
ダウンストップ	-2.0 mm		
スタビライザー	SOFT HARD		
サーボセーバー	10 11 12	タイヤタイプ	MA2635/42
アッパーアームポジション		タイヤ硬度	35 37 40 42
ナックルタイプ	0° 1° 2°	タイヤ径	Φ mm
ワンウェイ	リジット	車高	mm
R4用 デフ	オイル 60,000	バンプステア	セーバー 0 mm ナックル 0 mm

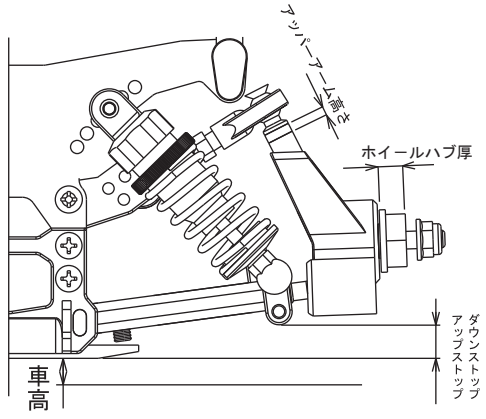

ダンパーポシション

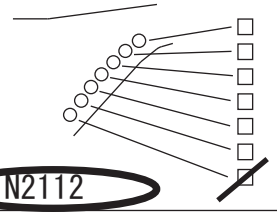

N2112

アッパーアームポジション

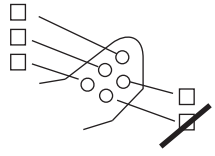

ダンパー	N0001		
ダンパーオイル	300 350 400 450 500 550 600 700 800		
ブラダー	N0010		
ピストン	N0016 φ1.1×3		
スプリング	サーパント レッド HPI プログレッシブ ブルー		
アッパーアームスペーサー	3.5 mm		
ホイールハブ	N 5.2mm		
リヤ全幅	200 mm		
キャンバー角 0G/1G	左	0 0.5 1 1.5 2 2.5 3 3.5 4	
	右	0 0.5 1 1.5 2 2.5 3 3.5 4	
トー角	IN2.0		
ダウンストップ	2.0 mm		
スタビライザー	1.4 1.8/2.0/2.3/ ADJ		
タイヤタイプ	MA3040		
タイヤ硬度	35 37 40 42		
タイヤ径	Φ mm		
車高	mm		
ロアアームポジション			
ボディ	B4 XR 0.8mm		
ボディポジション	N mm		
ウイング高	N mm		
メインシャーシ	N2123		
送信機データ	FEEL ST>0 TH>1S D/R ST89% ST EXP -25%		

ギヤ		ギヤレシオ	ギヤ		ギヤレシオ	ギヤ		ギヤレシオ	ギヤ		ギヤレシオ	ギヤ		ギヤレシオ
15	61	8.13	15	60	8.00	15	59	7.87	20	56	5.60	20	55	5.50
16	61	7.63	16	60	7.50	16	59	7.38	21	56	5.33	21	55	5.24
17	61	7.18	17	60	7.06	17	59	6.94	22	56	5.09	22	55	5.00
									23	56	4.87	23	55	4.78

フライホイール	N2115	ピニオンギヤ	15 16 17 / 20 21 22 23
クラッチシュー	N2116	スパーギヤ	59 60 61 / 55 56
クラッチウエイト	KYOSHO	駆動比（前後）	0mm 差(24Tプーリー 387ベルト)
クラッチスプリング	MUGEN S・H		2mm 差(23Tプーリー 384ベルト)
クリアランス	0.6 mm	ブレーキ	%
アジャストナット	1.0 mm	リヤデフ R4用	N N2110 0.8M
			Oリング あり なし
		オイル	30,000

メモ