MTX4R Set Up Sheet

☐ ツーリング
☑ N3201 Rコンバージョン

MUGEN SEIKI

名前:	
日付:	2008／11／02
場所:	OS FIELD

トラックコンディション

サイズ:	☐大きい	☐中間	☐小さい
トラクション:	☐高い	☐中間	☐低い
路面:	☐スムース	☐中間	☐バンピー

フロント サスペンション

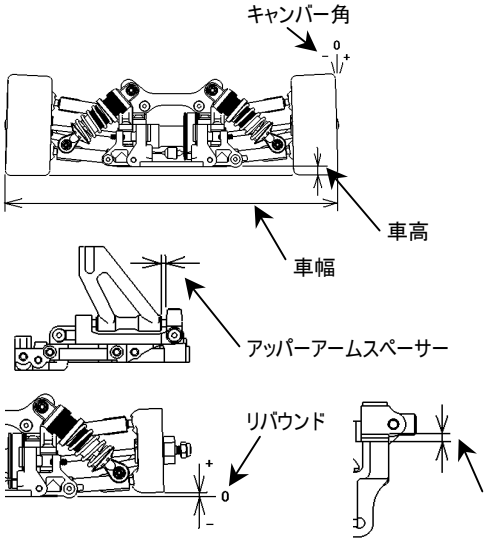

車幅	214	mm
車高	5	mm
キャンバー角	2	°
アッパーアームスペーサー	4	mm
トー角	OUT 0.5	°
リバウンド	-1	mm

バンプストップ
☑未使用 ☐使用

アッパーアームポジション 0 mm

アンチロールバー

アップライト ☐T0138-B ☑T0164

1 mm

フロント ダンパー N0070

ピストン φ1.3×2
オイル # 600
スプリング N2104 ブルー

ダンパーポジション
ショックマウント
ノーマル ☐
SFCD ☑

SFCD

☑
☐
☐

フロント デフ

☑ワンウェイ
☐ギヤデフ
オイル #
☐ソリッド

☐ ドッグボーン
☑ ユニバーサル

ステアリングアッカーマン

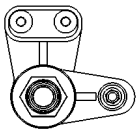

☑A
☐B
☐C
☐D
☐E

☐ノーマル
☑N3110

セーバーワッシャ
☐11mm
☑12mm

リヤ サスペンション

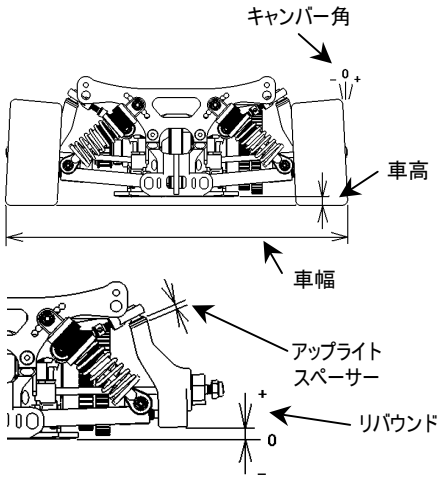

車幅	224	mm
車高	6.5	mm
キャンバー角	3	°
トー角	IN 2.0	°
リバウンド	3	mm

バンプストップ
☑未使用 ☐使用

ロワアームポジション

☐ ☑ ☐

アップライトスペーサー 0 mm

アンチロールバー ☐ワイヤー φ mm

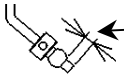

☑アジャスタブル(T0162)

アッパーアームポジション
☑T0144
☐T0161

☐
☑
☐

ホイールハブスペーサー ＿＿＿ mm

リヤ ダンパー N0001 FCD

ピストン N0013 φ1.1×2
オイル # 400
スプリング N2106 レッド
ダンパーポジション

☐
☐
☐
☑

☑ ドッグボーン
☐ ユニバーサル

リヤ デフ

☐ノーマル
☑N3116 0.8M

Oリング
☐あり
☑なし

オイル # 30,000

エンジン

タイプ OS SPEED SPEC 2
ガスケット 0.30 mm
プラグ P7
マフラー OS T1040
燃料 ZAC 20

クラッチ

クラッチシュー N2116 (3P)
セントリフューガルシュー N2129
スプリング スーパーハード
クラッチベルクリアランス 0.5 mm
スプリングAdj.ナットポジション 0.4 mm

タイヤ

<フロント>
タイプ kawahara 30mm 35°
外径(スタート前) L 59 /R 59
外径(ゴール後) L /R

<リヤ>
タイプ kawahara 40mm 37°
外径(スタート前) L 61 /R 61
外径(ゴール後) L /R

ブレーキパッド

☐Black ☐その他

ボディ

タイプ KNACK ローラ 801
ウイング 8 mm

ドライブレシオ

ギヤレシオ		サイドプーリー
1st.	17 / 60	☑24T
2nd.	23 / 54	☐25T

記録

レースタイム/ラップ
ベストラップ(1Lap)

注記